Сеялка универсальная СМ-6

Техническое описание и руководство по эксплуатации

1. Введение.

Сеялка универсальная СМ-6 (далее - сеялка) предназначена для рядового посева овощных, зерновых и кормовых культур.

Сеялка поможет быстро и аккуратно посеять ровные рядки и избавит от хлопот с прореживанием.

Рекомендуется для посева моркови, лука-чернушки, свеклы, гороха, ячменя, горчицы и других культур.

2. Устройство и принцип действия.

Сеялка состоит из бункера, состоящего из изолированных друг от друга шести отсеков. Под каждым отсеком имеются сошники для сброса семян в почву, регулируемые по глубине заделки **(Рис.1)**. Они направляют семена в борозды и укрывают слоем почвы. Вал, вращаемый колесами при движении, служит дозатором (далее — вал-дозатор) **(Рис.2)**. Колеса, в свою очередь, вращаются за счёт сцепления грунтозацепов с почвой.

Вал-дозатор представляет собой круглый стержень для захвата семян с выемками 3 калибров:

1) для семян габаритными размерами до 10 мм (для зерновых культур, свеклы и т. д.);

2) для семян габаритными размерами до 3 мм (для моркови, люцерны и т.д.);

3) для семян габаритными размерами до 3 мм с увеличенной нормой высева (для лука-чернушки, горчицы и т.д.);

Нужный калибр выемки устанавливается путем сдвига вала-дозатора по оси. Для этого необходимо выкрутить болты крепления колес к оси, передвинуть колеса, установить вал-дозатор на нужный калибр выемки и зафиксировать колеса, завинтив болты в соответствующие отверстия на валу-дозаторе.

Круглозвенная цепь применяется для эффективной засыпки и выравнивания борозд с засеянными семенами. Цепь устанавливается на кронштейны, которые закрепляются на крайних сошниках сеялки. При необходимости на патрубок сзади бункера устанавливается регулируемый по длине маркер **(в комплект сеялки не входит)**, который поворотом вокруг оси патрубка перекидывается в левую или правую сторону по ходу сеялки. Маркер предназначен для образования следа на незасеянной части участка с целью обеспечения прямолинейности рядков и стыковых междурядий.

Сеялка СМ-6 агрегатируется с мотоблоками любых типов **(Рис.3)**.

Предусмотрена также возможность использования сеялки вручную с помощью двух рукояток **(в комплект сеялки не входит)**. Спереди устанавливается рукоятка к сцепке для того, чтобы вести сеялку (рукоятка ведущая), и сзади для подмоги ведущему и контроля сева (рукоятка ведомая) **(Рис 4)**.

3. Подготовка сеялки к работе.

Количество семян в одной порции и размер шага сева регулируются путем выбора выемки нужного калибра.

Ширина междурядья выбирается засыпкой семян в тот или иной отсек бункера.

Перед началом сева необходимо отрегулировать необходимую глубину заделки семян. Для этого перевернуть сеялку сошниками вверх, установив устойчиво бункер на горизонтальную площадку (используя подходящие материалы), расслабить гайки,

фиксирующие сошники, положить прямую рейку на ободы колес-грунтозацепов и с помощью рулетки или линейки установить необходимое расстояние от рейки и плоскости сошников, которое соответствует глубине сева, и, закрутив гайки, зафиксировать сошники.

Внимание! Семена должны быть очищены от посторонних частиц. Необходимо проверить все выемки на валу-дозаторе на отсутствие мусора, остатков семян и т. д. и при необходимости очистить.

Перед началом сева обязательно проверить требуемый сброс семян. Для этого засыпать в отсеки бункера семена и прокатить сеялку по ровной поверхности и добиться требуемой густоты сева путем выбора выемки нужного калибра на валу-дозаторе.

Рис.1. Внешний вид

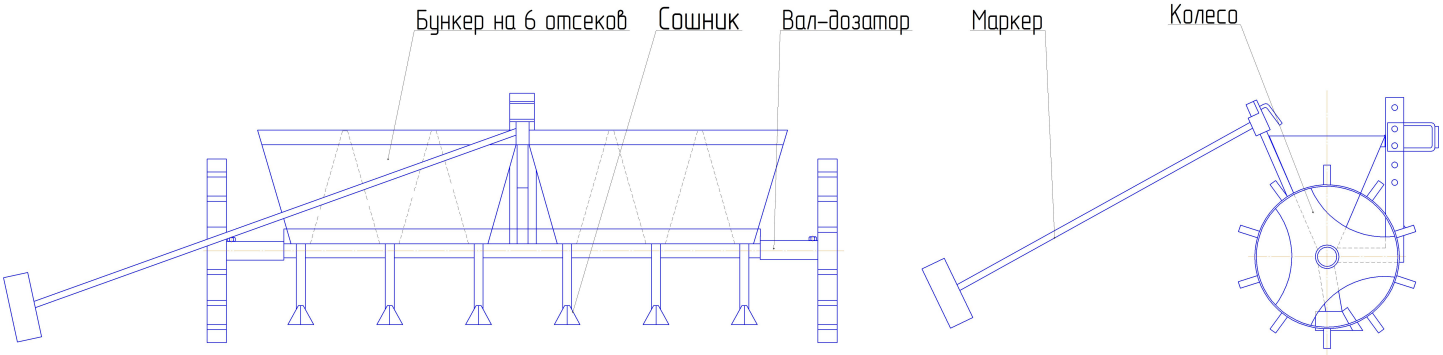

Рис.2. Вал-дозатор

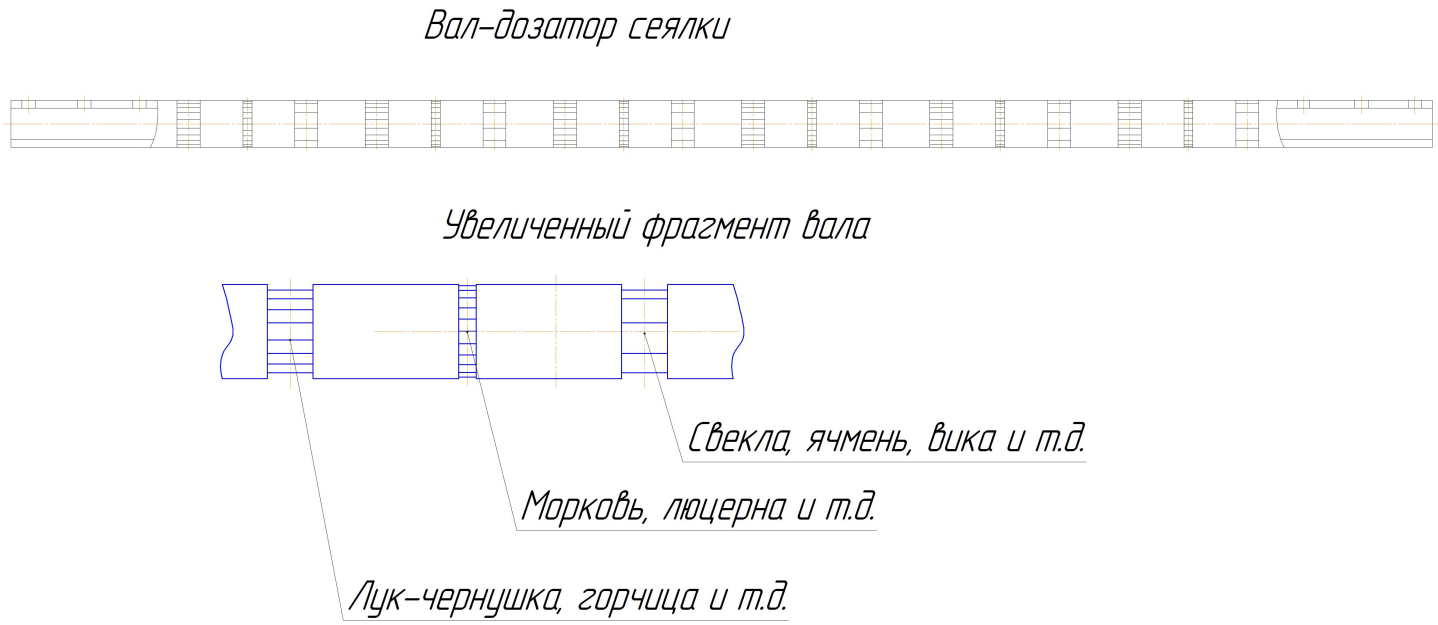

Рис.3

Сеялка в сцепке с мотоблоком

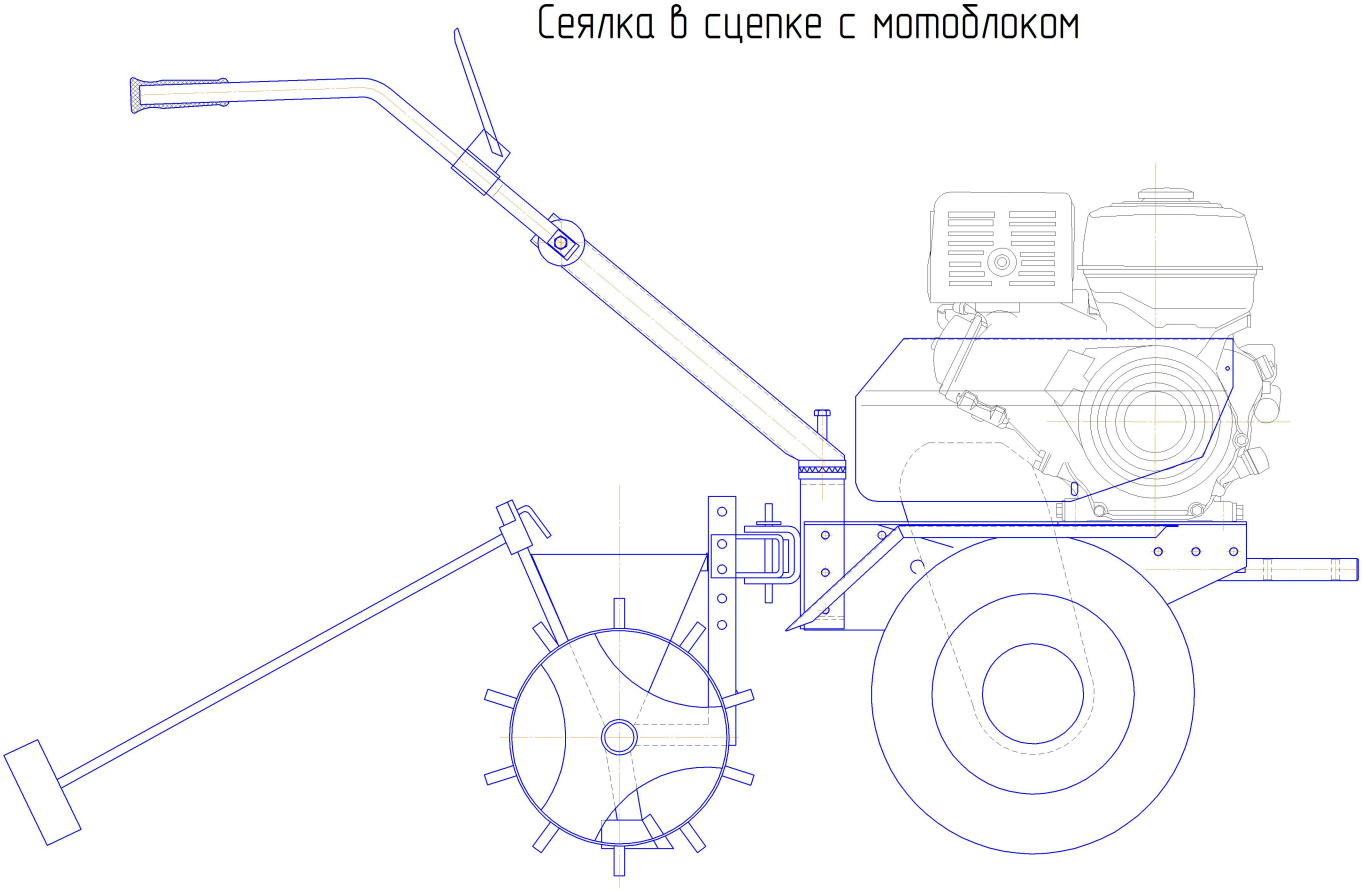

Рис.4

Сеялка в ручном исполнении

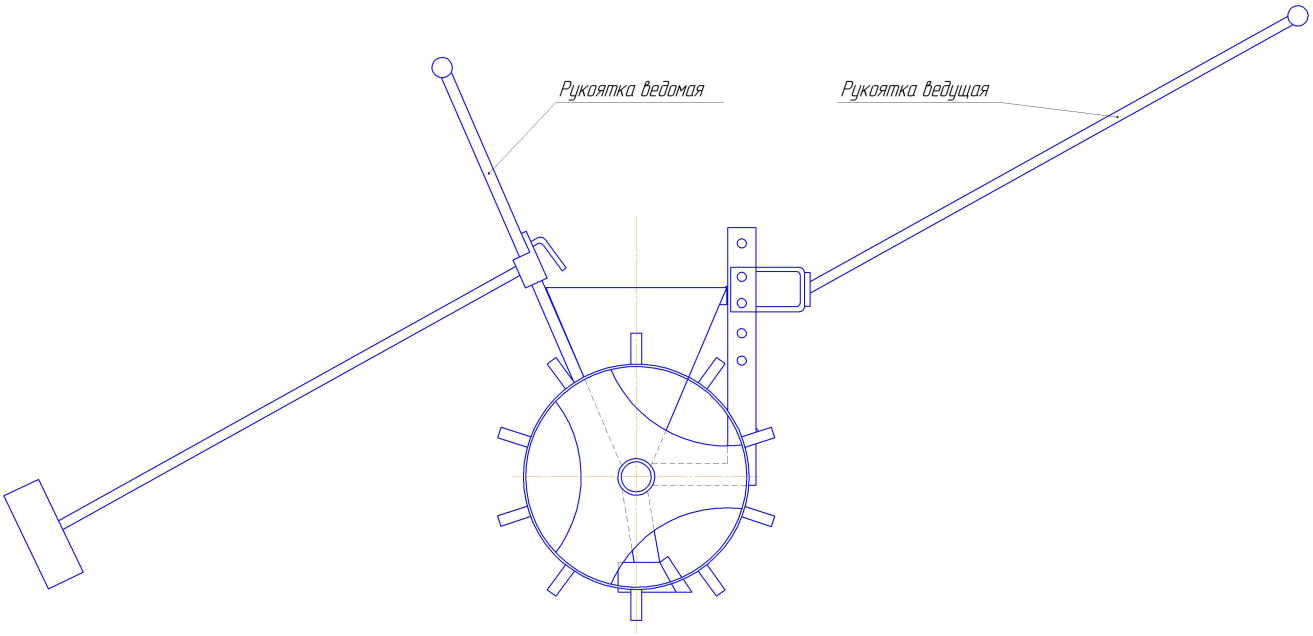

4. Рекомендации по севу.

Посев провести в хорошо подготовленную почву с междурядьем, соответствующим технологии посева отдельных культур. После посева рекомендуется почву прикатывать и при необходимости мульчировать и поливать.

Внимание! Запрещается засыпать в бункер абразивные материалы, такие как песок строительный и т. д.

5. Технические характеристики.

Количество одновременно засеваемых рядов	-	1; 2; 3; 4; 5; 6
Междурядье, см	-	15; 30; 45; 60; 75
Шаг сева, см	-	2; 9
Глубина заделки семян, см	-	1 - 6
Масса, кг	-	22,8

6. Комплектность.

Корпус сеялки	-	1 шт.
Вал-дозатор	-	1 шт.
Колесо	-	2 шт.
Сцепка	-	1 шт.
Болт М12х110	-	2 шт.
Болт М12х60	-	2 шт.
Гайка М12	-	4 шт.
Шайба М12	-	2 шт.
Шайба пружинная М12	-	2 шт.
Болт М8х70	-	2 шт.
Гайка М8	-	6 шт.
Шайба М8	-	8 шт.
Шайба пружинная М8	-	8 шт.
Гайка барашковая М8	-	2 шт.
Цепь круглозвенная	-	1 шт.
Кронштейн	-	2 шт.
Руководство по эксплуатации	-	1 шт.

7. Техническое обслуживание изделия.

Обслуживание:

- очистить от остатков почвы сошники, колеса-грунтозацепы и выемки на валу-дозаторе от остатков семян

Внимание!!! Запрещается наносить на вал-дозатор жировые и масляные смазки, в противном случае, это повлечет налипание семян, и их сброс в борозду станет невозможным.

8. Правила хранения и транспортировки.

Сеялку необходимо очистить от грязи, солевого налета, остатков семян и т. п.

Сеялку следует хранить в сухом помещении.

Транспортирование сеялки допускается любым видом транспорта, обеспечивающим ее сохранность.

9. Срок службы и хранения, гарантии изготовителя.

1. Изготовитель гарантирует соответствие изделия требованиям технических условий при соблюдении потребителем условий эксплуатации, хранения, транспортирования и монтажа, оговоренных в настоящем Руководстве.
2. Гарантийный срок эксплуатации – 12 месяцев со дня продажи, но не более 24 месяцев с момента изготовления. При отсутствии документов, позволяющих установить дату продажи, гарантийный срок 12 месяцев считается с даты выпуска изделия изготовителем.
3. Срок службы изделия – не менее 5 лет.
4. Права потребителя по предъявлению требований к продавцу (изготовителю), установлены Гражданским Кодексом Российской Федерации и Законом Российской Федерации «О защите прав потребителей».
5. Предъявленное на ремонт изделие должно быть очищено, вымыто и насухо протерто.

   После ремонта изделие возвращается потребителю в комплектации, предъявленной для ремонта. При возврате изделия изготовителю торговой организацией оно должно быть полностью укомплектовано в соответствии с настоящим Руководством.
6. Потребитель теряет право на гарантию в следующих случаях:
   - при эксплуатации и хранении изделия с нарушениями требований настоящего руководства;
   - при наличии механических повреждений в результате аварии не по вине изготовителя, которые повлекли за собой нарушение работоспособности изделия;
   - при наличии внесенных потребителем самостоятельно изменений в конструкцию изделия, а также при возвращении некомплектного изделия.

Производитель оставляет за собой право вносить изменения в конструкцию выпускаемого изделия.

Изделие №_____

Дата изготовления_____

Штамп ОТК_____